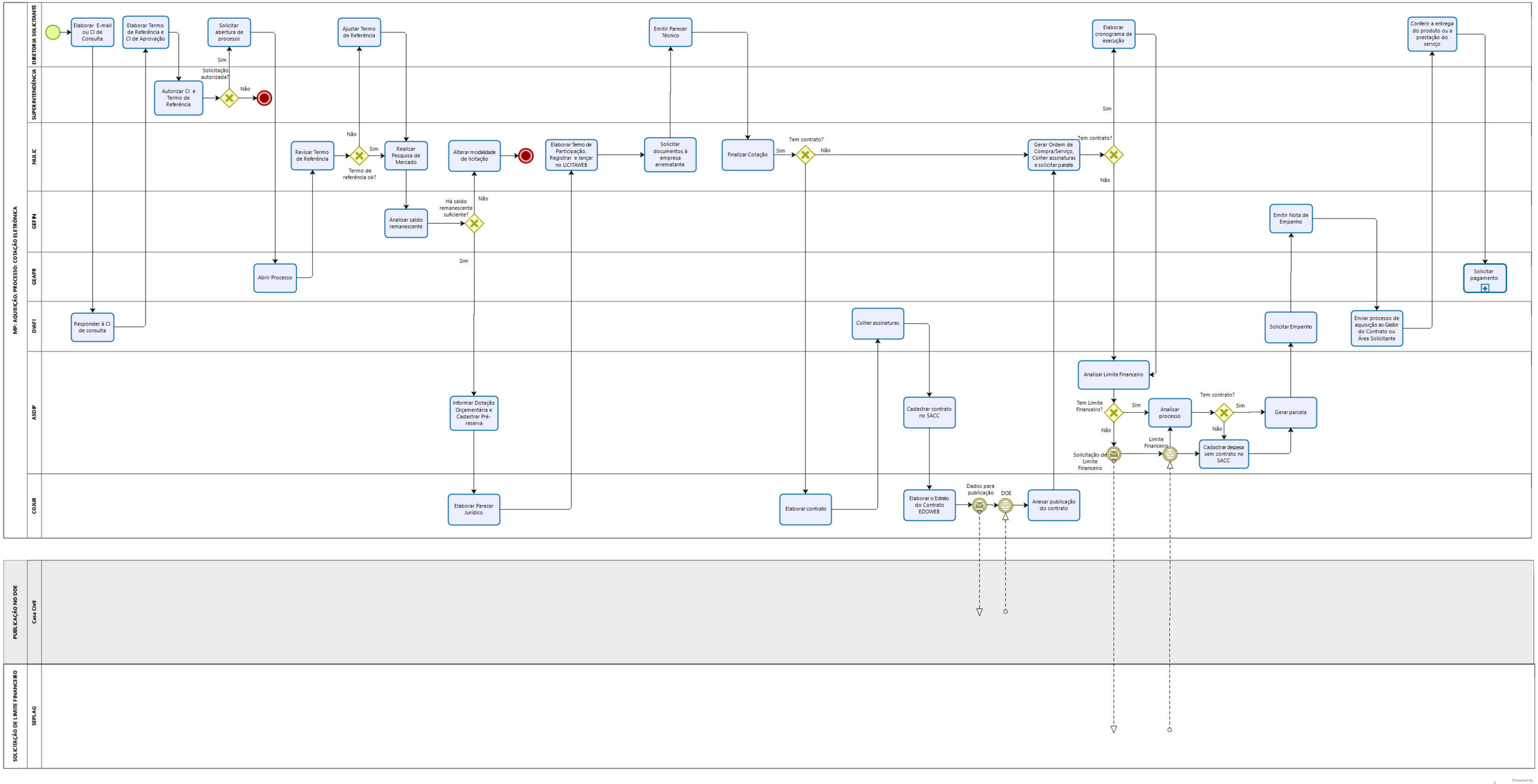
MP: AQUISÇÃO; PROCESSO: COTAÇÃO ELETRÔNICA
DIRETORIA SOLICITANTE
SUPERINTENDÊNCIA
NULIC
GEFIN
GEAPR
DIAFI
ASDP
COJUR
Elaborar E-mail ou CI de Consulta
Elaborar Termo de Referência e CI de Aprovação
Solicitar abertura de processo
Ajustar Termo de Referência
Emitir Parecer Técnico
Elaborar cronograma de execução
Conferir a entrega do produto ou a prestação do serviço
Sim
Solicitação autorizada?
Autorizar CI e Termo de Referência
Não
Sim
Não
Revisar Termo de Referência
Sim
Não
Termo de referência ok?
Realizar Pesquisa de Mercado
Alterar modalidade de licitação
Elaborar Termo de Participação, Registrar e lançar no LICITAWEB
Solicitar documentos à empresa arrematante
Finalizar Cotação
Sim
Tem contrato?
Não
Gerar Ordem de Compra/Serviço, Colher assinaturas e solicitar parcela
Tem contrato?
Não
Analisar saldo remanescente
Há saldo remanescente suficiente?
Não
Sim
Emitir Nota de Empenho
Abrir Processo
Solicitar Pagamento
Responder à CI de consulta
Colher assinaturas
Solicitar Empenho
Enviar processo de aquisição ao Gestor do Contrato ou Área Solicitante
Analisar Limite Financeiro
Informar Dotação Orçamentária e Cadastrar Pré-reserva
Cadastrar contrato no SACC
Tem Limite Financeiro?
Sim
Não
Analisar processo
Tem contrato?
Sim
Não
Gerar parcela
Solicitação de Limite Financeiro
Limite Financeiro
Cadastrar despesa sem contrato no SACC
Elaborar Parecer Jurídico
Elaborar contrato
Elaborar o Extrato do Contrato EDOWEB
Dados para publicação
DOE
Anexar publicação do contrato
PUBLICAÇÃO NO DOE
Casa Civil
SOLICITAÇÃO DE LIMITE FINANCEIRO
SEPLAG