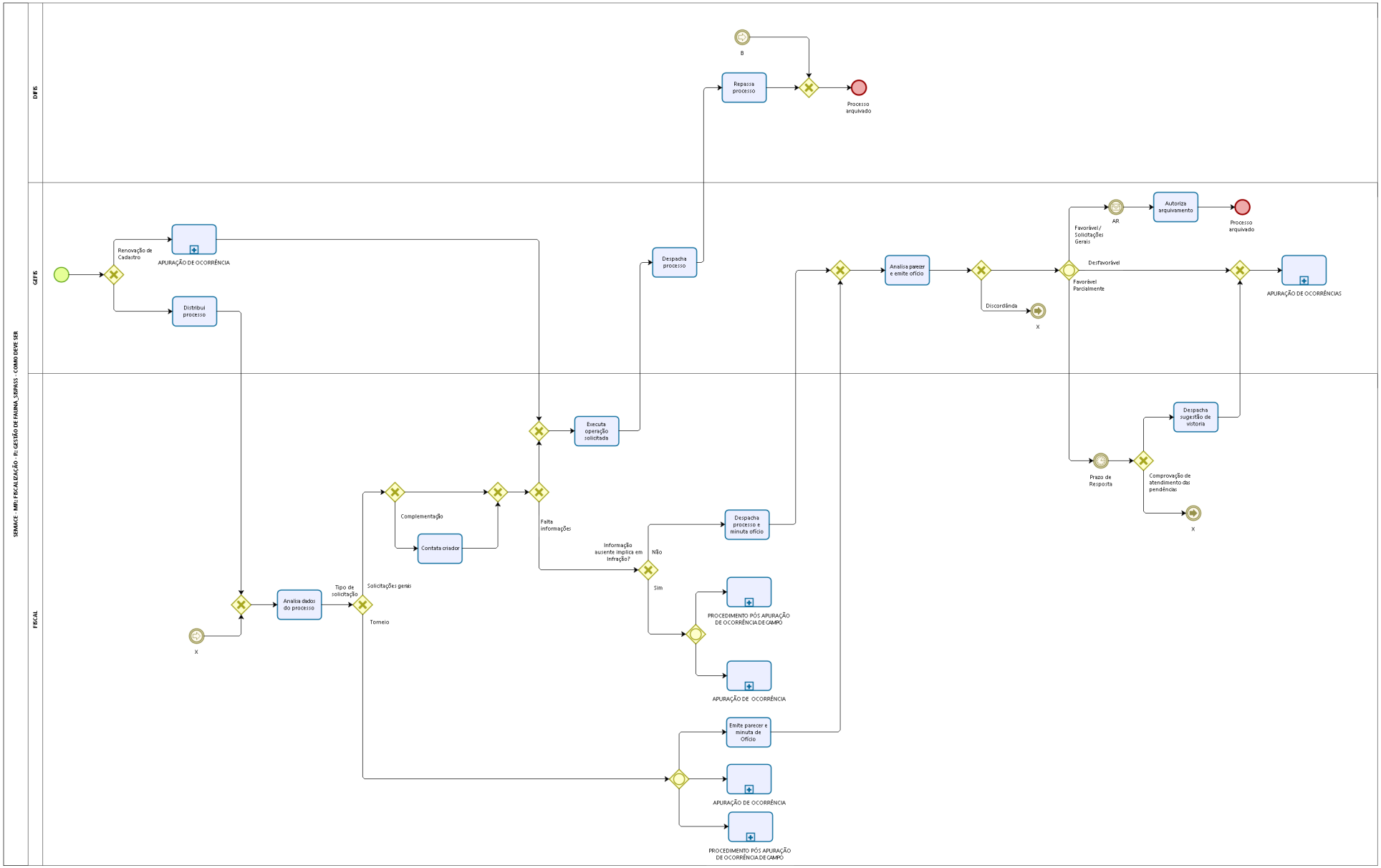

Documento de Definição de Processo

Indicadores

Powered by bizagi Modeler